<<ԷՆԵՐԳՈՆ>> ՍՊԸ
Արմավիրի մարզ ք. Արմավիր
Սահմանապահների փ. 6ա2. բն. 9

,,ЕНЕРГОН,, ООО
Марз Армавир г. Армавир
ул. Сагманапанера 9 кв. дом 6а

Ա Շ Խ Ա Տ Ա Ն Ք Ա Յ Ի Ն   Ն Ա Խ Ա Գ Ի Ծ

«ՀՀ Արմավիրի մարզի Բաղրամյան համայնքի Դալարիկ բնակավայրի Կոմիտասի և Անդրանիկի փողոցների գազիֆիկացում» գազիֆիկացման:

Ք. Արմավիր 2025թ.

<<ԷՆԵՐԳՈՆ>> ՍՊԸ "ЕНЕРГОН" ООО

ՀՀ Արմավիրի մարզ ք. Արմավիր Սահմանապահների 6Ա-9

ՊԵՏԱԿԱՆ ԱՐՏՈՆԱԳԻՐ N 17139

ԱՇԽԱՏԱՆՔԱՅԻՆ ՆԱԽԱԳԻԾ

ՕԲՅԵԿՏ N 68/04-25

«ՀՀ Արմավիրի մարզի Բաղրամյան համայնքի Դալարիկ բնակավայրի Կոմիտասի և Անդրանիկի փողոցների գազիֆիկացում» գազիֆիկացման:

Տնօրեն՝ Տ. Պետրոսյան

2025թ

Ն Ա Խ Ա Գ Ծ Ի   Բ Ո Վ Ա Ն Դ Ա Կ Ո Ւ Թ Յ Ո Ւ Ն

Գ Ր Ո Ւ Թ Յ Ո Ւ Ն Ն Ե Ր

1. Լիցենզիա ՔՊԼ-001176,2-րդ դաս
2. «Գազպրոմ Արմենիա» ՓԲԸ Արմավիրի ԳԳՄ-ի 01.04.2025թ. №01-02/1071 գրություն
3. «Գազպրոմ Արմենիա» ՓԲԸ Արմավիրի ԳԳՄ-ի 31.03.2025թ. №87/25 տեխնիկական պայմաններ:

Տ Ե Ք Ս Տ Ա Յ Ի Ն   Մ Ա Ս

1. Ինժեներաերկրաբանական եզրակացություն
2. Բացատրագիր
3. Աշխատանքների ծավալ
4. Օրացուցային գրաֆիկ

Ա Շ Խ Ա Տ Ա Ն Ք Ա Յ Ի Ն   Գ Ծ Ա Գ Ր Ե Ր

1. Գլխավոր հատակագիծ 1:1000 ճյուղ 1 ՊԿ0+00...ՊԿ03+76
2. Երկայնական կտրվածք ճյուղ 1 ՊԿ0+00... ՊԿ03+76
3. Գազատարի հողանցում
4. Շարժական հենասյուն
5. Անշարժ հենարան Ճակատ Մ1:25,   Հանգույց "Ա" Մ1:5, Կտրվածք Ա -Ա

ՀԱՅԱՍՏԱՆԻ ՀԱՆՐԱՊԵՏՈՒԹՅԱՆ ՔԱՂԱՔԱՇԻՆՈՒԹՅԱՆ ԿՈՄԻՏԵ

ԼԻՑԵՆԶԻԱ

ՔՊԼ-001176, 2-րդ դաս

(սերիան, համարը, դասը)

ՔԱՂԱՔԱՇԻՆԱԿԱՆ ՓԱՍՏԱԹՂԹԵՐԻ ԿԱԶՄՈՒՄ՝ ԲԱՑԱՌՈՒԹՅԱՄԲ ԿՈՆՍՏՐՈՒԿՏՈՐԱԿԱՆ ԵՎ ՃԱՐՏԱՐԱՊԵՏԱԿԱՆ ՄԱՍԵՐԻ

(քաղաքաշինության բնագավառում գործունեության տեսակը)

ՏՐՎԱԾ Է

2024-08-29, «ԷՆԵՐԳՈՆ» ՍՊԸ

(լիցենզիան տալու տարեթիվը, ամիսը, օրը, քաղաքաշինության գործունեության սուբյեկտի անվանումը,

ՀՀ, ԱՐՄԱՎԻՐ, ԱՐՄԱՎԻՐ, ՍԱՀՄԱՆԱՊԱՀՆԵՐԻ Փ., 6Ա, 9

գտնվելու վայրը՝ այդ թվում, անհատ ձեռնարկատիրոջ դեպքում՝ անունը, ազգանունը և բնակության վայրը)

Գործողության ժամկետը՝ 29.08.2029թ.

(օրը, ամիսը, տարեթիվը)

ՀԱԿԻՉ ՀԱՄԱՐ՝ UGDF-5958-2541-1513

Սույն փաստաթուղթը տրված է բացառապես էլեկտրոնային եղանակով: Փաստաթղթի վավերականության ստուգումն ու էլեկտրոնային բնօրինակի ներբեռնումը հնարավոր է իրականացնել https://verify.e-gov.am Հայաստանի Հանրապետության պաշտոնական փաստաթղթերի վավերականության ստուգման միասնական համակարգի կայքում մուտքագրելով հսկիչ համարը կամ սքանավորելով արագ արձագանքման ծածկագիրը (QR Code):

ՀԱՅԱՍՏԱՆԻ ՀԱՆՐԱՊԵՏՈՒԹՅԱՆ ՔԱՂԱՔԱՇԻՆՈՒԹՅԱՆ ԿՈՄԻՏԵ

ԼԻՑԵՆԶԻԱՅԻ ՆԵՐԴԻՐ

ՔՊՆ-001176-06

(Ներդիրի սերիան, համարը)

«ԷՆԵՐԳՈՆ» ՍՊԸ

(լիցենզավորված քաղաքաշինության գործունեության սուբյեկտի անվանումը)

ՋԵՐՄԱԳԱԶԱՄԱՏԱԿԱՐԱՐՈՒՄ ԵՎ ՕԴԱՓՈԽՈՒԹՅՈՒՆ (ՕԴԱՓՈԽՈՒԹՅԱՆ, ՋԵՌՈՒՑՄԱՆ ԵՎ ՕԴԻ ԼԱՎՈՐԱԿՄԱՆ ՀԱՄԱԿԱՐԳԵՐ, ՋԵՐՄԱՄԱՏԱԿԱՐԱՐԱՄԱՆ ԵՎ ԳԱԶԱՄԱՏԱԿԱՐԱՐԱՄԱՆ ՀԱՄԱԿԱՐԳԵՐ)

(քաղաքաշինության բնագավառում գործունեության տեսակը)

29.08.2024թ.

(Ներդիրը տալու օրը, ամիսը, տարեթիվը)

Գործողության ժամկետը՝ 29.08.2029թ.

(օրը, ամիսը, տարեթիվը)

Ներդիրը վավերական է լիցենզիայի առկայության դեպքում

ՀՍԿԻՉ ՀԱՄԱՐ՝ UGC1-851D-B4DF-AA96

Սույն փաստաթուղթը տրված է բացառապես էլեկտրոնային եղանակով: Փաստաթղթի վավերականության ստուգումն ու էլեկտրոնային բնօրինակի ներբեռնումը հնարավոր է իրականացնել https://verify.e-gov.am Հայաստանի Հանրապետության պաշտոնական փաստաթղթերի վավերականության ստուգման միասնական համակարգի կայքում մուտքագրելով հսկիչ համարը կամ սքանավորելով արագ արձագանքման ծածկագիրը (QR Code):

Պատասխանատու մասնագետի/ների անձնագրային տվյալներ	հավաստագրի սերիա	հավաստագրի համար	ստանալու օր, ամիս, տարեթիվ
ԱՐԹՈՒՐ ԱՎԵՏԻՍՅԱՆ	Հ	000312	2024-05-23

ՀԱԿԻՉ ՀԱՄԱՐ՝ UGC1-851D-B4DF-AA96
Սույն փաստաթուղթը տրված է բացառապես էլեկտրոնային եղանակով: Փաստաթղթի վավերականության ստուգումն ու էլեկտրոնային բնօրինակի ներբեռնումը հնարավոր է իրականացնել https://verify.e-gov.am Հայաստանի Հանրապետության պաշտոնական փաստաթղթերի վավերականության ստուգման միասնական համակարգի կայքում մուտքագրելով հսկիչ համարը կամ սքանավորելով արագ արձագանքման ծածկագիրը (QR Code):

Закрытое акционерное общество
«Газпром Армения»
(ЗАО «Газпром Армения»)

Армавирский ФГГ

ул. Анрапетутян, 13, Армавир, Армавирская область,
Республика Армения, 0901
тел.: (374 10) 294-150, факс: (374 237) 2-31-72
e-mail: armavir@gazpromarmenia.am, gazpromarmenia.am

«Գազպրոմ Արմենիա»
փակ բաժնետիրական ընկերություն
(«Գազպրոմ Արմենիա» ՓԲԸ)

Արմավիրի ԳԳՄ

0901, ՀՀ, Արմավիրի մարզ,
ք.Արմավիր, Հանրապետության 13
հեռ.՝ (374 10) 294-150, ֆաքս՝ (374 237) 2-31-72
Էլ.փոստ՝ armavir@gazpromarmenia.am, gazpromarmenia.am

«01» 04 2025 թ./г.

№ 01-02/1071

ՀՀ Արմավիրի մարզի
Բաղրամյան համայնքի ղեկավար՝
Շանթ Առաքելյանին

«Տեխնիկական պայմանների վերաբերյալ»

Հարգելի պարոն Առաքելյան

Ի պատասխան Ձեր 17.03.2025թ. դիմումի հայտնում ենք, որ Արմավիրի ԳԳ մասնաճյուղը թույլատրում է պատվիրատուի միջոցներով, պայմանագրային կարգով՝ Արմավիրի ԳԳ մասնաճյուղի կողմից գրությամբ առաջադրված տեխնիկական պայմաններին համապատասխան, արտոնագիր ունեցող կազմակերպությունների միջոցով կազմել ՀՀ Արմավիրի մարզի Բաղրամյան համայնքի Դալարիկ բնակավայրի Անդրանիկի և Կոմիտասի փողոցների գազիֆիկացման նախագծա-նախահաշվային փաստաթղթերը և իրականացնել շինհավաքակցման աշխատանքները՝ մասնաճյուղի կողմից համաձայնեցված և վերահսկողություն իրականացնող իրավասու մարմիններում գրանցված նախագծով:
Գազամատակարարումն իրականացնել ՀՀ հանրային ծառայությունները կարգավորող հանձնաժողովի 2005թ. հուլիսի 8-ի N 95-Ն որոշմամբ հաստատված «Բնական գազի մատակարարման և օգտագործման կանոններ»-ով սահմանված կարգով, ապահովելով «Անվտանգության կանոնները գազի տնտեսությունում» տեխնիկական կանոնակարգի պահանջները:
Առդիր գազիֆիկացման տեխնիկական պայմանների մասին եզրակացությունը՝ 3 էջից:

Հարգանքով՝

Տնօրեն **Կ.Մեջլումյան**

Կատարող՝ Ա. Նազարյան

Հեռ. 0237 2 22 42

Հավելված No1

«Գազպրոմ Արմենիա» ՓԲԸ
Արմավիրի ԳԳՄ
Ք.Արմավիր Հանրապետության 13
Հեռ. 0237-2-22-42

ԳԱԶԻՖԻԿԱՑՄԱՆ ՏԵԽՆԻԿԱԿԱՆ ՊԱՅՄԱՆՆԵՐ

ՀՀ Արմավիրի մարզի Բաղրամյան համայնքի Դալարիկ բնակավայրի Անդրանիկի , Կոմիտասի փողոցներ

2025թ .

Հաստատում եմ՝
«Գազպրոմ Արմենիա» ՓԲԸ
Արմավիրի ԳԳՄ
(անվանումը)
Տնօրենի տեղակալ - գլխավոր ճարտարագետ

Ա.Նազարյան
(ստորագրությունը) (անունը, ազգանունը)

<31> Մարտի 2025թ.

ՏԵԽՆԻԿԱԿԱՆ ՊԱՅՄԱՆՆԵՐ
№87/25

ՀՀ Արմավիրի մարզի Բաղրամյան համայնքի Դալարիկ բնակավայրի [illegible], Կոմիտասի փողոցներ
(օբյեկտի անվանումը և հասցեն)

Գործող գազատար	Ելակետային տվյալներ
• անվանումը	Դալարիկ բնակավայրի Երիտասարդական փողոց սնող ց/ճ վ/գ
• միացման կետը (կետերը)	Ըստ գծապատկերի
• նվազագույն և առավելագույն ճնշումները միացման կետում (կետերում) (Pmin - Pmax) (կգ/սմ²)	0.018-0.02
• գազատարի տրամագիծը (մմ)	133
• խողովակի նյութը	պողպատ
• գործող գազատարի փոփոխության (վերակառուցման, վերատեղադրման, տեղափոխման) անհրաժեշտություն	
Գազիֆիկացվող Օբյեկտ	-
• օգտագործման նպատակը	Կենցաղային
• առավելագույն հզորությունը (գազի առավելագույն ժամային ծախսը) միացման կետում (կետերում) (մ³/ժամ)	50.0
• հեռավորությունը միացման կետից (մ)	375.0
• գազի հաշվառման սարք (համապատասխան էլեկտրոնային ճշտիչով)	
Լրացուցիչ պայմաններ	-
• այլընտրանքային վառելիքի պաշարի նախատեսում	
• գործողության ժամկետը	1 տարի
• Օբյեկտի առանձնահատկությամբ պայմանավորված այլ պայմաններ	

Օբյեկտի գազասպառման համակարգը գազամատակարարման ցանցին միացման սխեմա

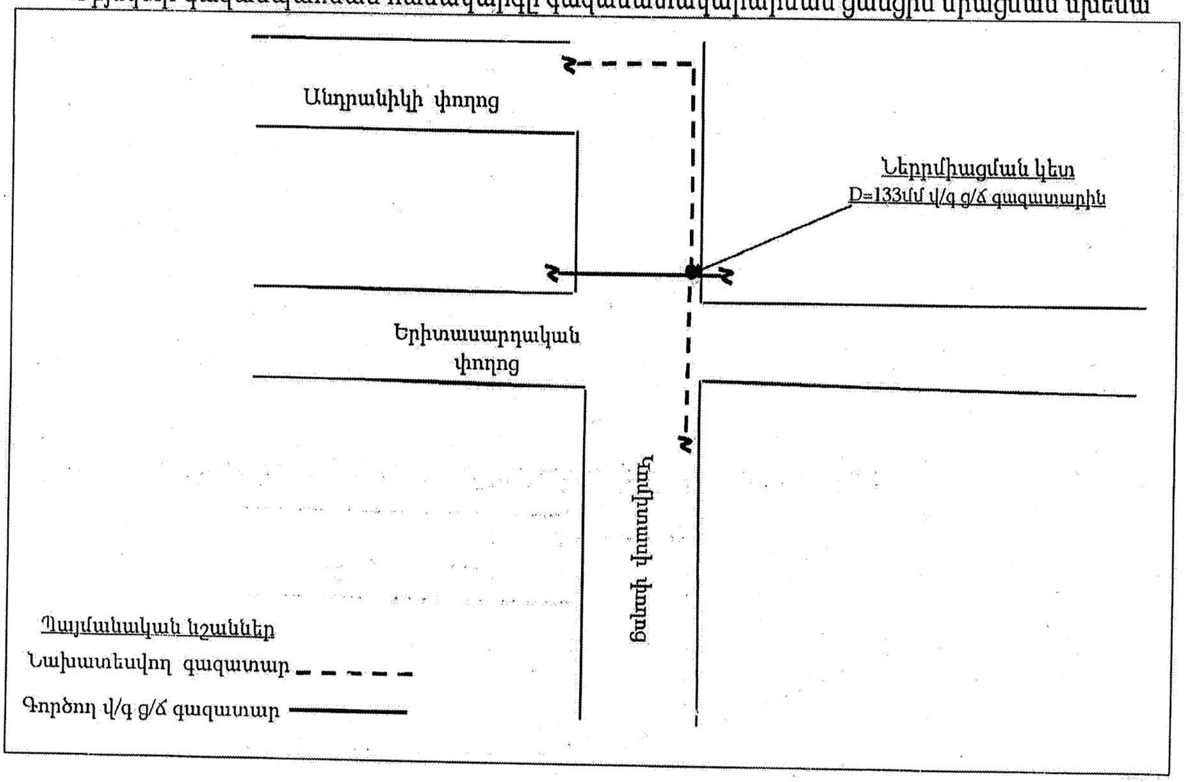

Ծանոթություն

1. Անհատույց օգտագործման պայմանագրերով շահագործվող գազատարներին գազասպառողների (Օբյեկտների) միացման իրավունքը պատկանում է «Գազպրոմ Արմենիա» ՓԲԸ:
2. Էներգետիկայի բնագավառում գործունեություն իրականացնող անձանց և սպառողների միջին ու բարձր ճնշման գազի համակարգերի՝ նոր կառուցվող և վերակառուցվող էներգատեղակայանքների գործարկումն իրականացվում է լիազոր մարմնի կողմից տրված գործարկման եզրակացության՝ գործարկման թույլտվության առկայության դեպքում:
3. Օբյեկտի գազասպառման համակարգի միացումը գազամատակարարման ցանցերին իրականացվում է նախագծանախահաշվային փաստաթղթերին շինհավաքակցման աշխատանքների ամբողջությամբ համապատասխանության դեպքում:
4. ____

____

ՇՏ բաժնի պետ ______________ Ա.Ավետիսյան

(ստորագրությունը) (անունը, ազգանունը)

Կազմեց ______________ Մ. Պողոսյան

(ստորագրությունը) (անունը, ազգանունը)

ԲԱՑԱՏՐԱԳԻՐ

Հիմքեր նախագծի մշակման համար

Սույն աշխատանքային նախագիծը «ՀՀ Արմավիրի մարզի Բաղրամյան համայնքի Դալարիկ բնակավայրի Կոմիտասի և Անդրանիկի փողոցների գազիֆիկացում» կազմված է համաձայն՝

1. «Գազպրոմ Արմենիա» ՓԲԸ Արմավիրի ԳԳՄ-ի 01.04.2025թ. №01-02/1071 գրության,
2. «Գազպրոմ Արմենիա» ՓԲԸ Արմավիրի ԳԳՄ-ի 31.03.2025թ. №87/25 տեխնիկական պայմանների:

Ցածր ճնշման գազատարներ

Նախագծով նախատեսված է կատարել ՀՀ Արմավիրի մարզի Բաղրամյան համայնքի Դալարիկ բնակավայրի Կոմիտասի և Անդրանիկի փողոցների գազիֆիկացում, որի համար կատարվել է նախագծանախահաշվային փաստաթղթերի մշակման և կազմման աշխատանքներ: Նախագծով նախատեսված է Բաղրամյան համայնքի Դալարիկ բնակավայրի Կոմիտասի և Անդրանիկի փողոցների գազիֆիկացման նպատակով կառուցել վերգետնյա ցածր ճնշման՝ Dպ100, Dպ70, Dպ50 տրամագծերով գազատարեր՝ ավտոմոբիլային ճանապարհի եզրից 1.5մ. հեռավորություն վրա:

Բնական գազի աղբյուր է հանդիսանում Դալարիկ Բնակավայրի Երիտասարդական փողցը սնող ցածր ճնշման Ø133մմ վերգետնյա գազատար խողովակը, ըստ Արմավիրի ԳԳՄ-ի կողմից տրված տեխնիկական պայմանների:
Նախագծով նախատեսվում է.

Խողովակների ընտրությունը

Ելնելով տրված աշխատանքային շահագործման պայմաններից և ճնշումից, խողովակների նյութը ընտրում ենք համաձայն ԳՕՍՏ 10704-91*:

Ցածր ճնշման գազատարները, միացման տեղից սկսած անցնում են գրունտային և ասֆալտապատ ճանապարհների եզրերով, վերգետնյա եղանակով:

Բետոնային աշխատանքներ

Նախագծով նախատեսվում է հենասյուների համար հիմքերի իրականացում B12.5 դասի միաձույլ բետոնից: Բետոնային աշխատանքները պետք է կատարվեն համապատասխան ՀՀՇՆ 34-02-2023-ի պահանջներին: Կաղապարամածի քանդումը իրականցվում է բետոնի նախագծային ամրության 70% ստանալուց հետո: Բետոնի հասունացման շրջանը կազմում է 28 օր:

Բետոնային աշխատանքները նախատեսվում է իրականացնել տարվա չոր եղանակային պայմաններում:

Խողովակների տեղադրումը և միացումը

Գազատարի տեղադրումը վերգետնյա եղանակով նախատեսված է համապատասխանաբար Ø57x3.5, Ø76x3.5, Ø108x4.0 խողովակներով:

Նախագծով վերգետնյա գազատարների մոնտաժումն իրականացվում է պողպատյա էլեկտրաեռակցված խողովակներից համաձայն ԳՕՍՏ 10704-91 մետաղական հենասյուների վրա H=2.5÷5.0մ բարձրությամբ:

Գազատարները տեղադրումից հետո ենթակա են փչամաքրման և փորձարկման:

Գազատարների փորձարկումը

Շինարարության ավարտից հետո պետք է կատարվեն գազատարների ամրության և կիպության փորձարկում օդով:

Ամրության և կիպության փորձրկումը կատարվում է գազատարի մեջ սեղմված օդի մատուցմամբ, որի ճմշումը հասցվում է փորձարկման ճնշմանը:

Փորձարկման ընթացքում հայտնաբերված արատները պետք է վերացվեն գազատարում ճնշումը մինչև մթնոլորտայինի իջեցնելուց հետո:

Արատները վերացնելուց հետո գազատարի կիպության փորձարկումը պետք է կրկնվի:

Բոլոր եռակցակարերը, որոնք կատարվել են փորձարկումներից հետո, պետք է ստուգվեն ֆիզիկական մեթոդով:

Գազատարի պաշտպանությունը կոռոզիայից

Նախագծում գազատարի տեղադրումը նախատեսված է վերգետնյա եղանակով: Վերգետնյա եղանակով տեղադրվող գազատարները շրջակա միջավայրի ազդեցությունից պաշտպանելու համար նախատեսված է կրկնակի յուղաներկում:

Եզրակացություն

<u>Շինարարության կազմակերպման նախագիծը մշակված է համաձայն հետևյալ գործող նորմատիվ փաստաթղթերի՝ ՀՀՇՆ 22-01-2024, ՀՀՇՆ I -3.01.01-2008, ՇՆՁ IV 12.101-2004, ՀՀՇՆ 42-01-2023, ՀՀՇՆ 13-02-2022 «Անվտանգության տեխնիկա շինարարությունում»:</u>

Աշխատանքները սկսելուց առաջ պետք է նշանակվի տեխնիկական հսկողության ներկայացուցիչ պատվիրատուի կողմից:

Նախագծից բոլոր շեղումները պետք է համաձայնեցվեն պատվիրատուի, շահագործող կազմակերպության և նախագծի հեղինակի հետ: Աշխատանքները իրականացվում են ընդունված շինարարական մեթոդներով:

Հիմնական աշխատանքները սկսելուց առաջ անհրաժեշտ է կատարել նախապատրաստական աշխատանքների կոմպլեքս, որը ապահովում է աշխատանքների իրականացումը ժամանակին:

Նախապատրաստական ժամանակահատվածի աշխատանքներն են՝

– օբյեկտի մատակարարում շինարարական տեխնիկայով, սարքավորումներով և շինանյութով;
– բեռնաթափման աշխատանքների կազմակերպում;
– աշխատանքների տարածքում գոյություն ունեցող ստորգետնյա հաղորդակցուղիների հայտնաբերում և նրանց նշումը տարածքում:

Աշխատանքների ժամանակ այլ կոմունիկացիաների ի հայտ գալու դեպքում, որոնք նախագծում նշված չեն, հարկավոր է անհապաղ կանգնեցնել աշխատանքները և տեղյակ պահել շահագործող կազմակերպության աշխատակիցներին:

Հայտնաբերված ինժեներական կոմունիկացիաների (ջրագիծ, կոյուղի, հեռախոսագիծ) հետ հատման հատվածներում աշխատանքները իրականացվում են ձեռքով (2մ աջ և 2մ ձախ):

Հիմնական շինարարական մեքենաներ, մեխանիզմներ և տրանսպորտային միջոցներ:

Շինանյութերի մատակարարումը շինհրապարակ իրականացվում է գոյություն ունեցող ավտոճանապարհներով: Ավտոտրանսպորտի և շինտեխնիկայի մոտեցումը իրականացվում է գոյություն ունեցող ավտոճանապարհներով գազատարի ուղեգծի երկայնքով: Հիմնական մեքենաների, մեխանիզմների և փոխադրման միջոցների տեսակը և քանակը որոշվում է համապատասխան շինմոնտաժային աշխատանքների ֆիզիկական ծավալներին, շինանյութերի քաշին և շինարարության կազմակերպման ընդունված մեթոդներին: Ոչ աշխատանքային ժամերին շինարարական մեքենաները և մեխանիզմները պետք է հեռացվեն շինարարական աշխատանքների տարածքից հատուկ հատկացված տարածք:

Աշխատանքները պետք է կազմակերպել այնպես, որ չխափանվի ճանապարհային երթևեկությունը:

Ջրի և էներգետիկ ռեսուրսների ապահովում

Շինարարության ապահովումը ջրով, էներգիայով իրականացվում է՝

– էլեկտրաէներգիայով՝ շարժական էլեկտրակայանից;

– սեղմված օդով՝ ПК-10 տիպի շարժական ճնշակայանքից;

– վառելանյութերով՝ տեղում ձեռքբերելով;

– ջրով տնտեսական կարիքների համար՝ բերովի ջուր:

Կենցաղային կարիքները հոգալու համար ջրի անհրաժեշտ քանակությունը բերվում է շարժական անոթներով (передвижная емкость): Հրդեհի մարման համար ջուրը բերովի է (ջրի հաշվարկային ծախսը համաձայն նորմերի կազմում է 15լ/վրկ):

Խմելու ջրի պահանջարկի հաշվարկը կատարվում է հաշվի առնելով հերթափոխում ամենաշատ աշխատողների քանակը և շինարարության տևողությունը՝ հերթափոխում 3 լիտր ջուր մեկ աշխատողի համար:

Կապի միջոցը շինհրապարակում որոշում է շինարարական կազմակերպությունը:

Ժամանակավոր շենքեր և շինություններ

Աշխատանքները իրականացնելու համար տարածքում պետք է հատկացվի հարթակ վարչական, տնտեսական և սանիտարա – կենցաղային շենքեր և շինություններ տեղակայելու համար: Քանի որ աշխատանքները կատարվելու են համայնքի տարածքում, այդ հարցերի լուծումը տալիս է շինարարական կազմակերպությունը՝ համաձայնեցնելով տեղական կառավարման մարմինների հետ:

Բանվորների սպասարկման հարցերը պետք է կարգավորի շինարարական կազմակերպությունը, որը պետք է նախատեսի ժամանակավոր շենքեր և շինություններ (աշխղեկի գրասենյակ, վագոն – հանդերձարան, զուգարան և այլն):

Շրջակա միջավայրի պահպանության միջոցառումները

Նախագծով ընդունված բոլոր տեխնիկական լուծումները բացառում են շրջակա միջավայրի աղտոտումը գազատարների նորմալ շահագործման պայմաններում: Շրջակա միջավայրի ախտոտումը հնարավոր է միայն վթարների ժամանակ: Վթարները բացառելու համար գազատարը ենթարկվում է փորձարկման համաձայն ՀՀՇՆ -IV 42-01-2023 «Գազաբաշխիչ համակարգեր» և ՇՆՁ IV 12.101-04: Խողովակների միացման մասերում քայքայումը կանխելու համար նախատեսվում է եռակցակարերի ստուգում ֆիզիկական մեթոդներով:

Բնության պահպանության նպատակով անհրաժեշտ է պահպանել հետևյալ պայմանները

- շինարարության համար հատկացված տարածքի սահմանների պարտադիր պահպանություն

- շին. հրապարակի աշխատանքային տեղերի կենցաղային և շինարարական թափոնների համար բեռնարկղերով հագեցվածություն
- դյուրավառ և քսայուղերի դատարկումը միայն հատուկ առանձնացված տեղերում
- ամբողջ ծավալով հողերի վերականգնման միջոցառումների իրականցում
- բնապահպանական տեղական մարմինների պահանջների ապահովում

Կազմեց *Ա. Ավետիսյան*

ՀՀ Արմավիրի մարզի Բաղրամյան համայնքի Դալարիկ բնակավայրի, Անդրանիկի և Կոմիտասի փողոցների գազիֆիկացման աշխատանքների ծավալները:

№	Աշխատանքի անվանումը Объем работ	Չփ. միավ ед.изм	Քանակ
1	Փոսերի քանդում ձեռքով մետաղական հենասյուների համար Разработка ям вручную под металлические опоры		
	III կարգի գրունտում	մ^3/м^3	7,6
	IV կարգի գրունտում		6,2
2	Բետոնից հիմքեր M 150(В 12.5) Бетонное основание	մ^3/м^3	13,8
3	Ավելացած գրունտի բեռնում ձեռքով ավտոինքնաթափին և տեղափոխում 5 կմ Ручная погрузка лишнего грунта в автосамосвалы и отвозка на расстояние 5 км	մ^3/м^3	13,8
		տ/т	26,22
4	Մետաղական հենասյուներ գազատարի տակ (տես թերթ 4) Металлические опоры под газопровод		
	Ø 89x3.5 H= 5.0 (6.0)	հատ/шт	2
		կգ/кг	88,6
	Ø 76x3.0 H= 5.0 (6.0)	հատ/шт	2
		կգ/кг	64,8
	Ø 76x3.0 H= 3.0 (3.6)	հատ/шт	14
		կգ/кг	272,16
	Ø 76x3.0 H= 2.0 (2.5)	հատ/шт	7
		կգ/кг	94,5
	Ø 57x3.0 H= 3.0 (3.6)	հատ/шт	48
		կգ/кг	691,2
5	Պարոնիտ Паронит	հատ/шт	73
		կգ/кг	3,3
6	Կիսախողովակների տեղադրում գազատարի տակ Установка металлических чаш	հատ/шт	73
		կգ/кг	33,7
7	Մետաղական շինվածքների տեղադրում հենարանների հիմքերի համար (ամրան A-III դասի) (для опоры)	հատ/шт	73
		կգ/кг	58,4
8	Անշարժ հենարան (տես թերթ 5) Неподвижная опора	հատ/шт	1
		կգ/кг	108,6
9	Պողպատյա գազախողովակի տեղադրում հենասյուների վրա Прокладка газопровода на металлических опорах		
	Ø 108x4.0	մ/м	9
	Ø76x3.5		138
	Ø 57x3.5		241

10	Հենասյուների և գազատարի ներկում 2 անգամ Окраска газопровода и опор за 2 раза		
	а) грунтовка ХС-010 гф-021 գրունտ ГФ-021	$մ^2/м^2$	124
	б) масляная краска յուղաներկ		124
12	Արմունկ 90° Отвод 90°		
	108x4.0	հատ/шт	2
		կգ/кг	5
	76x3.5	հատ/шт	8
		կգ/кг	8
	57x3.5	հատ/шт	1
		կգ/кг	0,6
13	Անցում Переход		
	108x4.0/76x3.5	հատ/шт	1
		կգ/кг	0,9
	108x4.0/57x3.5	հատ/шт	1
		կգ/кг	0,9
14	Եռաբաշխիչ Тройник		
	Ø 133x4.0/76x3.5	հատ/шт	1
		կգ/кг	2,9
	Խցափակիչ Заглушка		
	Ø 57x3.5	հատ/шт	1
		կգ/кг	0,3
15	Գազատարի հողանցում (տես թերթ 3) Заземление газопровода	հատ/шт	1
16	Պողպատե գազատարի փչամաքրում Продувка металлического газопровода	մ/м	388
17	Պողպատե գազատարի փորձարկում Испытание газопровода	մ/м	388
18	Առկա գազատարի միացում Соединение с существующим газопроводом		
	dպ125	հատ/шт	1
19	Առկա գազատարի կտրում Резка существующего газопровода		
	dպ125	հատ/шт	1

Կազմեց՝ Ա. Պետրոսյան

Ստուգեց՝ Ա. Ավետիսյան

«ԷՆԵՐԳՈՆ» "ENERGON" "ЭНЕРГОН" 04423102

ՇԻՆԱՐԱՐԱԿԱՆ ԱՇԽԱՏԱՆՔՆԵՐԻ ԻՐԱԿԱՆԱՑՄԱՆ ՕՐԱՑՈՒՑԱՅԻՆ ԳՐԱՖԻԿ

ՀՀ Արմավիրի մարզի Բաղրամյան համայնքի Դալարիկ բնակավայրի Կոմիտասի և Անդրանիկի փողոցների գազիֆիկացում:

N/N	Աշխատանքների անվանում	Տևողություն, օր	Բրիգադի կազմը	Աշխատանքների տևողությունը ըստ ամիսների: I (ըստ օրերի: 22 աշխ. օր)	Աշխատանքների տևողությունը ըստ ամիսների: II (ըստ օրերի: 11 աշխ. օր)
1	Նախապատրաստական աշխատանքներ	6	1-ին բրիգադ՝ Նախապատրաս-տական աշխատանքներ բանվոր-8		
2	***Վերգետնյա գազատարի տեղադրում պողպատե խողովակից***	17			
	փոսերի քանդում և հետադարձ լիցք	13			
	նախապատրաստական շերտի և հիմքերի իրականացում B7.5, B12,5 դասի բետոնից	10	2-րդ բրիգադ՝ բետոնային աշխատանքների բանվոր-6		
	մետաղական հենասյուների ներկում յուղաներկով, նախաներկումով և տեղադրում	21			
	խողովակների հավաքակցում, ներկում յուղաներկով, նախաներկումով և խողովակաշարի տեղադրում հենասյուների վրա		3-րդ բրիգադ՝ մեքենավար -1, հողափոր , ամբարձիչի մեքենավար-1 խողովակ տեղադրող մեխանիզմ-2, մոնտաժող-3, զոդող-3, բանվոր և ներկարար (изолировщик)-5		
3	Գազատարի զոդակարերի ստուգում, փչամաքրում և փորձարկում, միացում	6			

ԲԱՆՎՈՐԱԿԱՆ ՈՒԺԻ ՇԱՐԺՄԱՆ ԳՐԱՖԻԿ

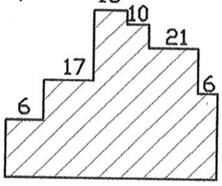

— — աշխատանքների իրականացում ընդմիջումներով

— աշխատանքների իրականացում առանց ընդմիջումների

- - - - բետոնի հասունացման շրջան (28 օր)

Կազմեց՝ Ա. Ավետիսյան

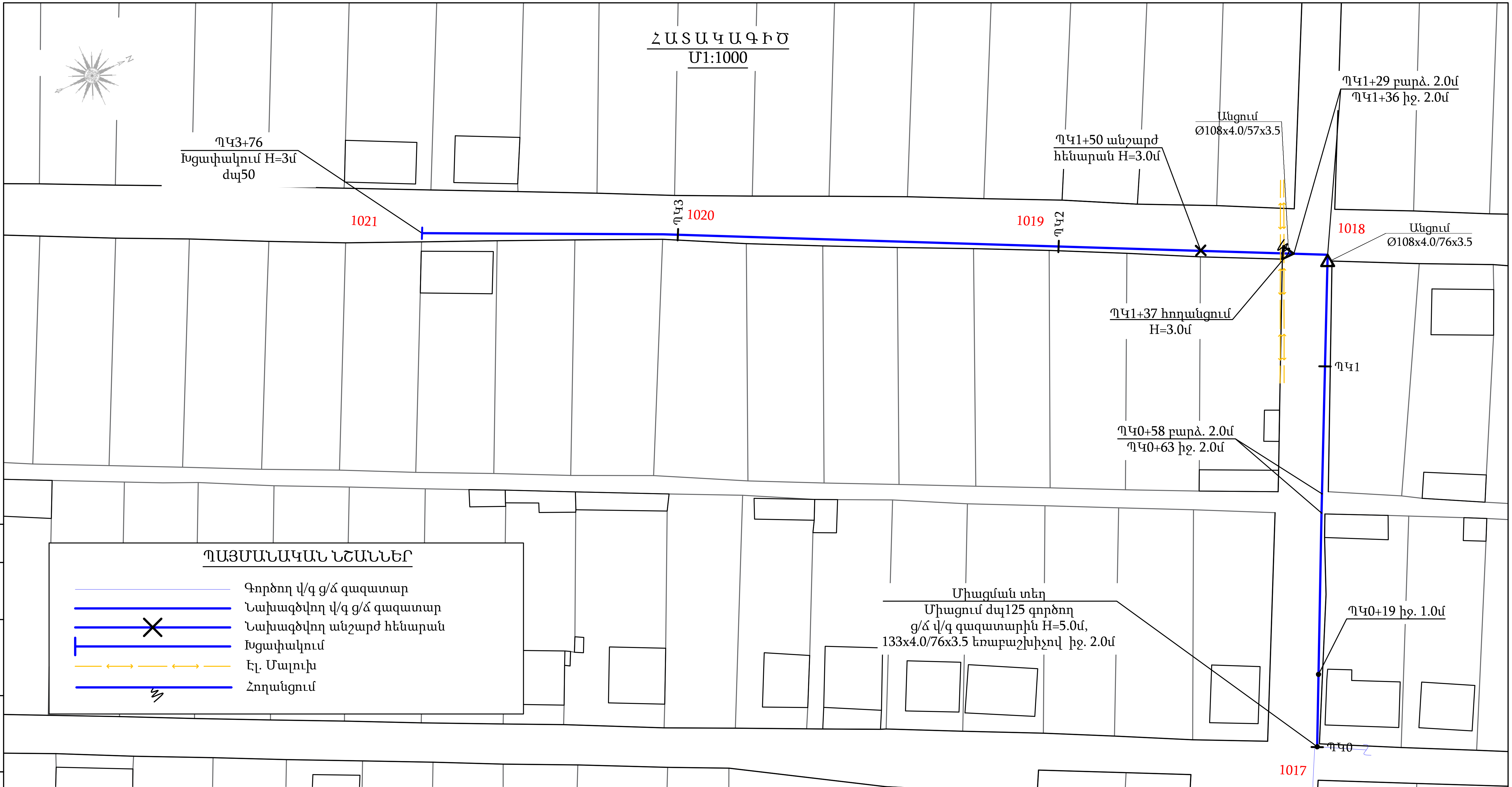

ԾԱՆՈԹՈՒԹՅՈՒՆ

1. Գազատարի մոնտաժումն ու փորձարկումն իրականացնել համաձայն ՀՀՇՆ 42-01-2023 պահանջների:
2. Մոնտաժային աշխատանքների ժամանակ, այլ կոմունիկացիաների ի հայտ գալու դեպքում, որոնք նախագծում նշված չեն, հարկավոր է անհապաղ կանգնեցնել աշխատանքները և տեղյակ պահել շահագործող կազմակերպության աշխատակիցներին:
3. Նախագծվող վերգետնյա ցածր ճնշման գազատարը տեղադրվում է H=2.0-3.0մ բարձրության վրա, ավտոմոբիլային ճանապարհները հատելիս գազատարի բարձրությունը կազմում է H=5.0մ:
4. Միացումը իրականացնել գազային տնտեսության շահագործման ծառայության աշխատակիցների ներկայությամբ:
5. Հողային աշխատանքներ իրականացնելիս տեղադրել անվտանգ երթևեկության համար նախատեսված ազդանշանային նշաններ:

Տնօրեն — Տ. Պետրոսյան
Նախագծող — Ա. Պետրոսյան
Ստուգեց — Ա. Ավետսիսյան
Պաշտոն — Ա.Ա.Հ. — ստոր.
2025թ.

ՕԲՅԵԿՏ №68/04-25

ՀՀ Արմավիրի մարզի Բաղրամյան համայնքի Դալարիկ բնակավայրի Կոմիտասի և Անդրանիկի փողոցների գազիֆիկացում:

Ցածր ճնշման գազատար

Փուլ	Թերթ	Թերթեր
ԱՆ	1	5

Գլխավոր Հատակագիծ
Մ1:1000

<< ԷՆԵՐԳՈՆ >>
ՍՊԸ

Ֆորմատ A3

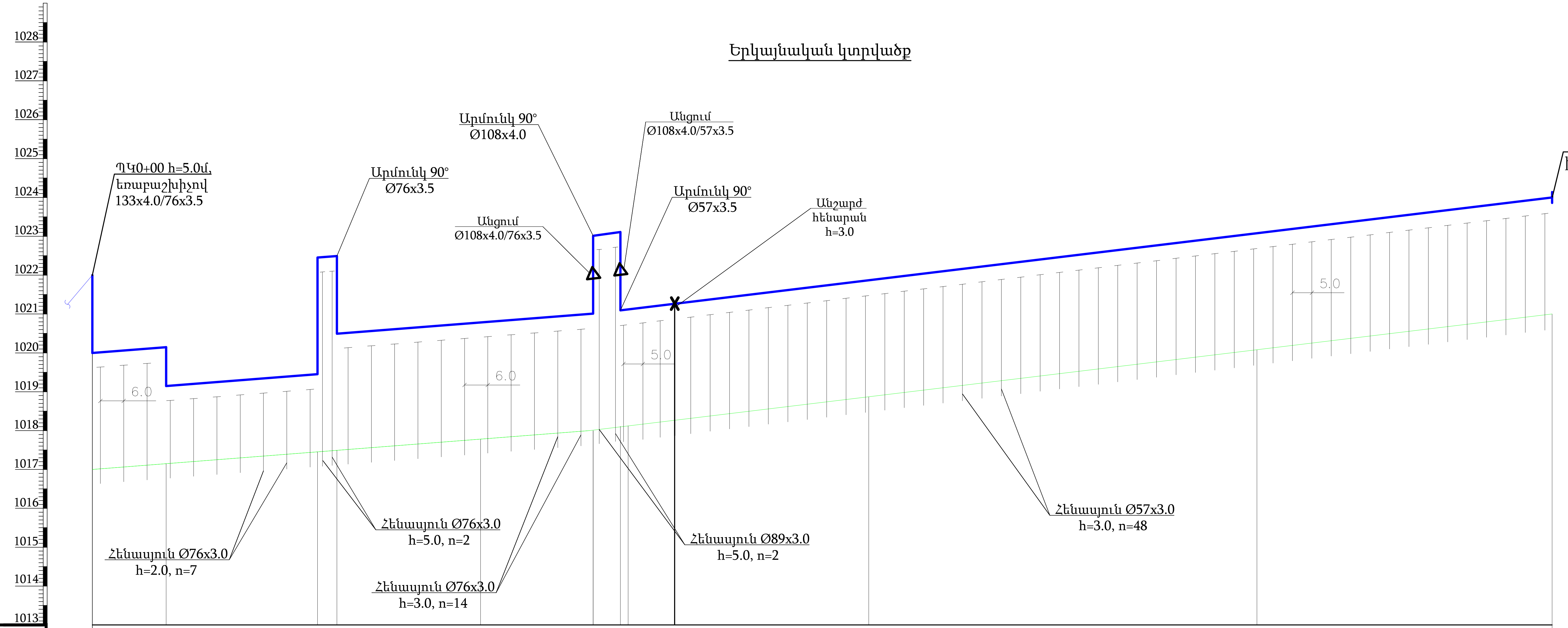

Ինժեներա-երկրաբանական բնութագիր: 0.0-0.4 մանրաճալաքարա-կոպճային § 6վ, III կարգ, 0.4-1.1 խճային գրունտ § 13, IV կարգ, 1.1-2.0 Տուֆ հրաբխային § 37, V կարգ.

	ՊԿ0	+19	+58 / +63	ՊԿ1	+29 / +36 / +37	+50	ՊԿ2	ՊԿ3	+76
Փաստացի հողի նիշը, մ	1017.00	1017.14	1017.47	1017.77	1018.00	1018.26	1018.86	1020.08	1021.00
Գազատարի ներքնի նիշը, մ	1020.00	1020.14	1020.47 1022.47 1020.47	1020.77	1021.00 1023.00 1021.00	1021.26	1021.86	1023.08	1024.00
Հենասյուների բարձրությունը, մ	3.0	3.0	3.0 5.0 3.0	3.0	3.0 5.0 3.0	3.0	3.0	3.0	3.0

Գազատարի տեսակը մեկուսացման տիպը	Ø76x3.5մմ գազատար, ԳՕՍՏ 10704-91, յուղաներկում երկու անգամ	Ø108x4.0մմ	Ø57x3.5մմ գազատար, ԳՕՍՏ 10704-91, յուղաներկում երկու անգամ
Թեքություն ‰ / Հեռավորություն, մ	0.008 / 129		0.012 / 247

Հեռավորություն, մ	19	39	5	37	29	7	1	13	50	100	76
Ցանշում	ՊԿ0	+19	+58	+63	ՊԿ1	+29	+36	+37	+50	ՊԿ2	ՊԿ3 / +76

ՊԿ0+00 h=5.0մ, եռաբաշխիչով 133x4.0/76x3.5, hջ. 2.0մ

Գազատարի հատակագիծ: իջեց., բարձ. իջեց., բարձ. իջեց., Անշարժ հենաս.

ՕԲՅԵԿՏ № 68/04-25

ՀՀ Արմավիրի մարզի Բաղրամյան համայնքի Դալարիկ բնակավայրի Կոմիտասի և Անդրանիկի փողոցների գազաֆիկացում:

Ցածր ճնշման գազատար

Փուլ	Թերթ	Թերթեր
ԱՆ	2	5

Երկայնական կտրվածք Հատված 1

<<ԷՆԵՐԳՈՆ>> ՍՊԸ

Տնօրեն	Տ. Պետրոսյան	
Նախագծող	Ա. Պետրոսյան	
Ստուգեց	Ա. Ալեքսանյան	
	Ա.Ա.Հ.	ստոր.

2025թ.

Կտրվածք 1-1

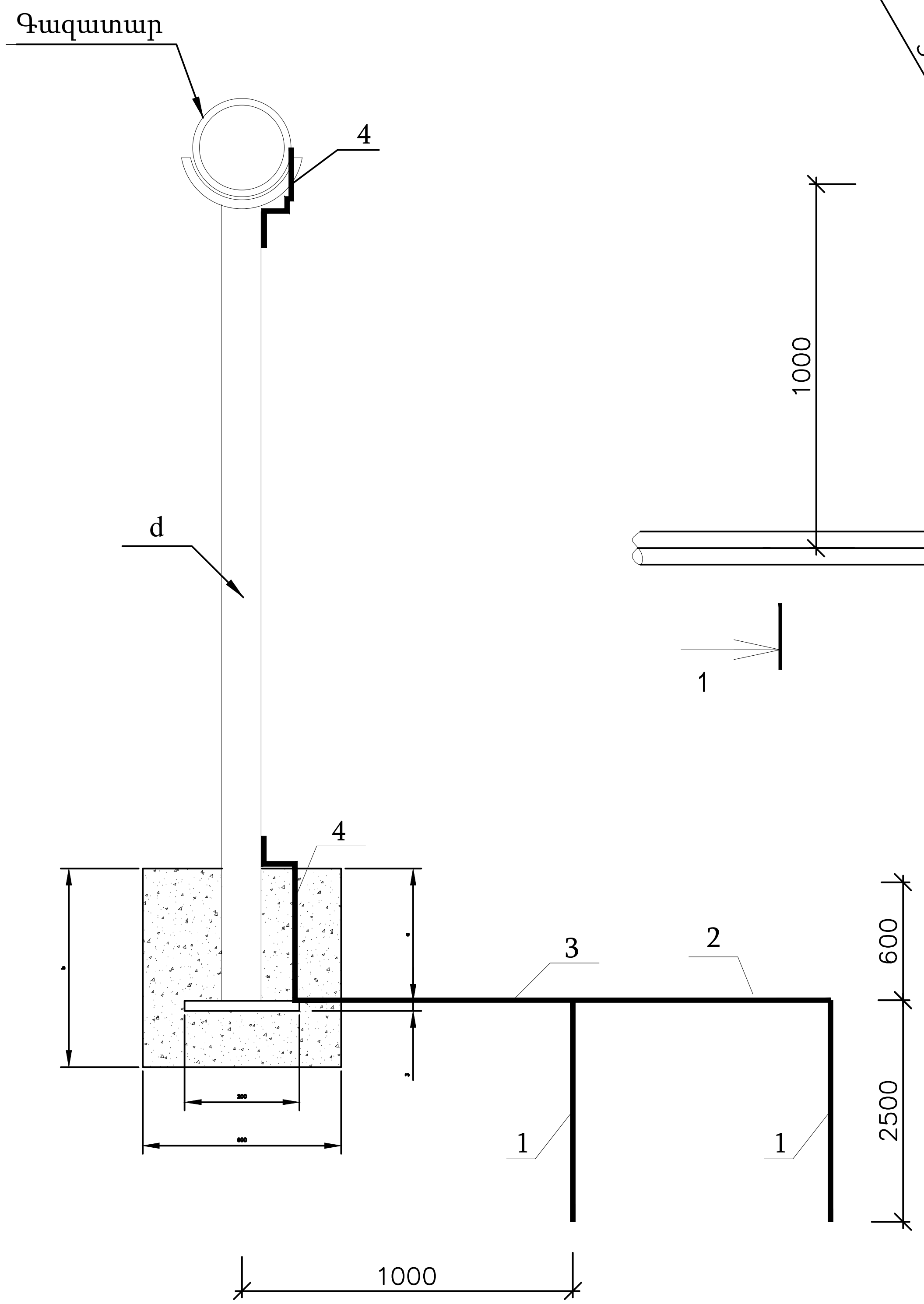

Հատակագիծ

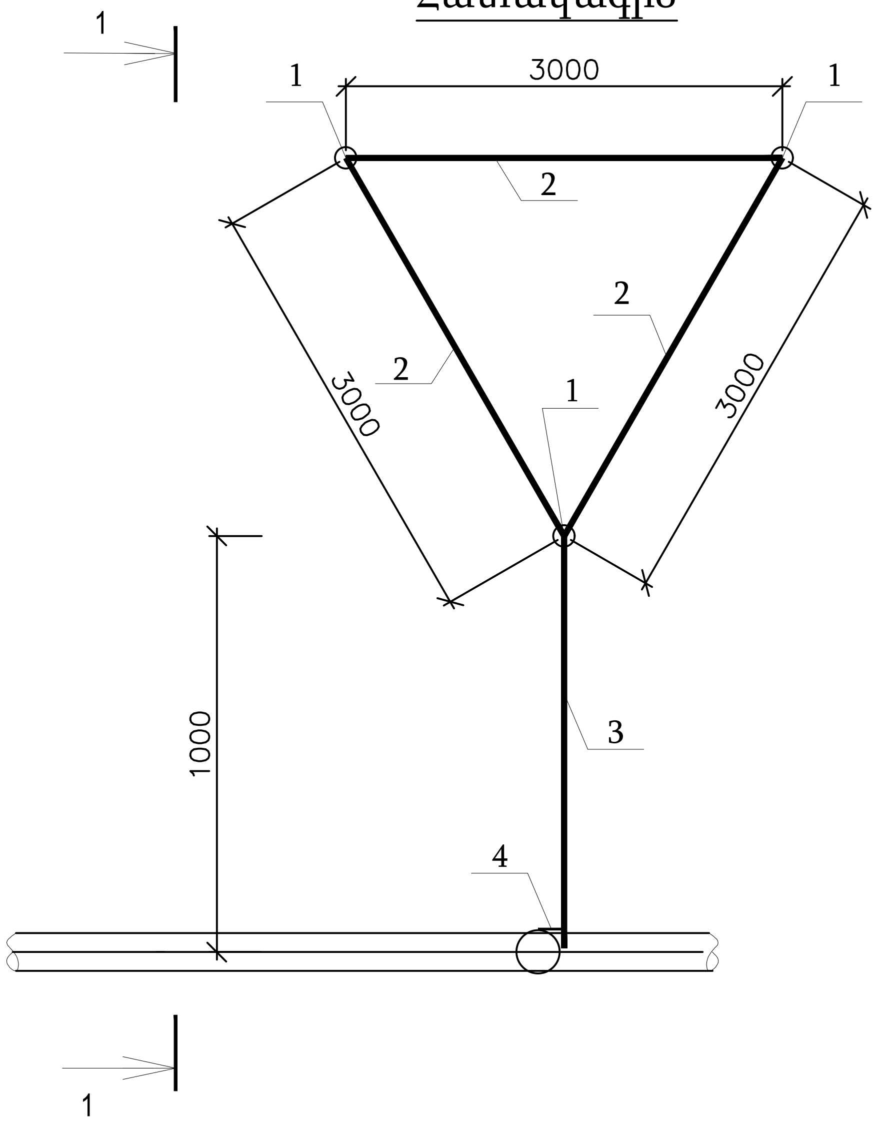

Նյութերի մասնագիր

Մակնիշ	Նշանակումը	Անվանումը	Քանակ հատ	Միավ. զանգվ. կգ	Ծանոթ.
		Անկյունավոր պողպատ $\frac{\text{5x50x50 ГОСТ 8509-93}}{\text{Ст3пс1-1 ГОСТ535-88}}$ L=2500	3	9.4	
		Շերտա-պողպատ $\frac{\text{4x40 ГОСТ 103-76}}{\text{Ст3пс1-1 ГОСТ535-88}}$ L=3000	3	3.8	
		Շերտա-պողպատ $\frac{\text{4x40 ГОСТ 103-76}}{\text{Ст3пс1-1 ГОСТ535-88}}$ L=1000	1	1.27	
		Կլոր պողպատ $\frac{\text{B12 ГОСТ2590-88}}{\text{Ст3пс1-1 ГОСТ535-88}}$ Lընդ.=1200	1	1.08	

1. Էլեմենտների եռակցումը կատարել ըստ ГОСТ 5264-80-ի 42Э ГОСТ 9467-79 էլեկտրոդներով եռակցման կարի հաստությունը 4-5մմ:
2. Հողանցման համար ընտրված են էլեկտրոդներ ըստ ГОСТ 8505-93:
3. Ուղահայաց հողանցիչները հողի մեջ տեղադրվում է վիբրացիայի մեթոդով:
4. Մոնտաժային աշխատանքները կատարել ըստ ПУЭ և СНиП 3.05.06-85-ի:
5. Գազատարների հողանցման դիմադրությունը չպետք է գերազանցի 10 Օhմ:

Տնօրեն	Տ. Պետրոսյան			ՕՑՅԵԿՏ №68/04-25		
Նախագծող	Ա. Պետրոսյան			ՀՀ Արմավիրի մարզի Բաղրամյան համայնքի Դալարիկ բնակավայրի Կոմիտասի և Անդրանիկի փողոցների գազիֆիկացում:		
Ստուգեց	Ա. Ավետսիյան			Ցածր ճնշման գազատար	Փուլ	Թերթ	Թերթեր
					ԱՆ	3	5
Պաշտոն	Ա.Ա.Հ.	ստոր.				
			2025թ.	Գազատարի հողանցում	<< Է Ն Ե Ր Գ Ո Ն >> Ս Պ Ը	

Ֆորմատ A3

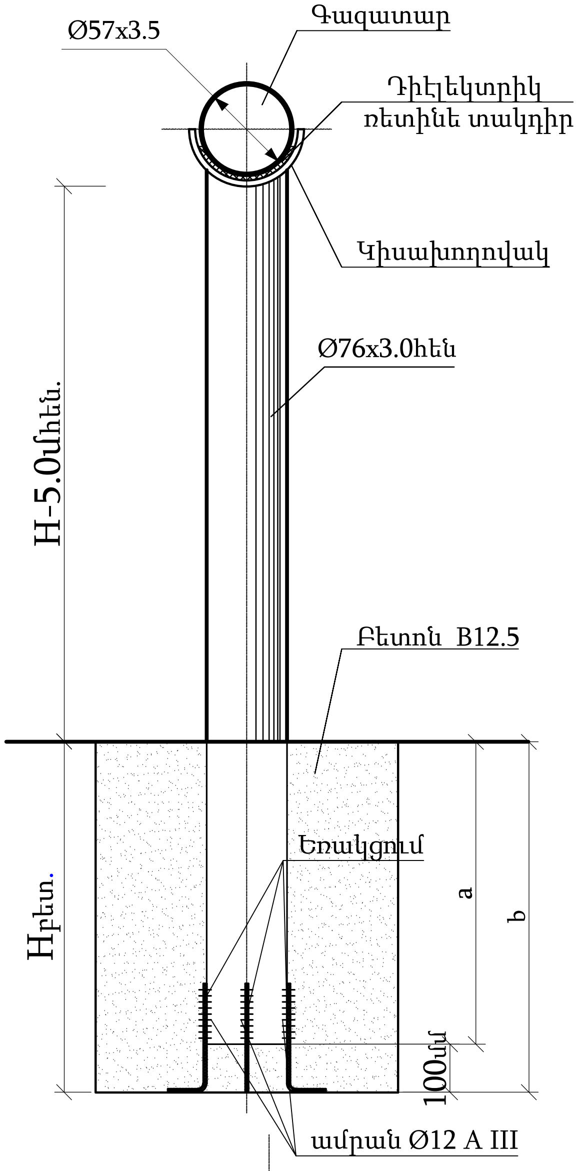

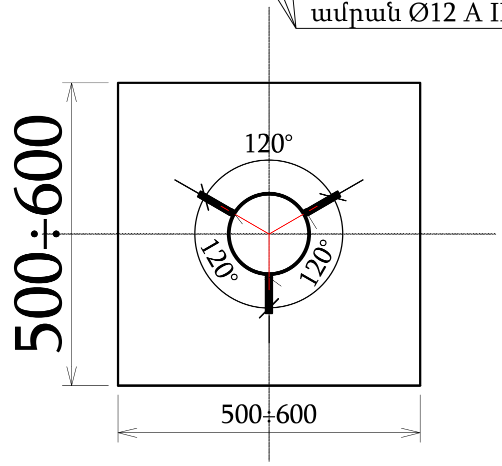

Ամրանի երկարությունը - 3x300մմ
Ամրանի քաշը 3x 0.267 - 0.8կգ

H	d	150	125	100	80	70	50
5.0	a				1000	1000	
	b				1100	1100	
4.5	a						
	b						
4.0	a						
	b						
3.5	a						
	b						
3.0	a					600	600
	b					700	700
2.5	a						
	b						
2.2	a						
	b						
2.0	a					500	
	b					600	
1.5	a						
	b						
1.2	a						
	b						
1.0	a						
	b						
0.5	a						
	b						

Շարժական հենասյան բետոնի հիմքի չափսերը և ծավալները

հենասյան բարձրությունը (վերգետնյա մաս) H	հենասյան բետոնե հիմքի չափսերը մ	բետոնի ծավալը $մ^3$
5.0	0.6x0.6x1.1(b)	0.4
4.5	0.5x0.5x1.0(b)	0.25
4.0	0.5x0.5x0.9(b)	0.23
3.5	0.5x0.5x0.7(b)	0.18
3.0	0.5x0.5x0.7(b)	0.18
2.5	0.5x0.5x0.6(b)	0.15
2.2	0.5x0.5x0.6(b)	0.15
2.0	0.5x0.5x0.6(b)	0.15
1.5	0.5x0.5x0.6(b)	0.15
1.2	0.5x0.5x0.6(b)	0.15
1.0	0.5x0.5x0.6(b)	0.15
0.5	0.5x0.5x0.6(b)	0.15

Տնօրեն	Տ. Պետրոսյան			ՕԲՅԵԿՏ №68/04-25
Նախագծող	Ա. Պետրոսյան			ՀՀ Արմավիրի մարզի Բաղրամյան համայնքի Դալարիկ բնակավայրի Կոմիտասի և Անդրանիկի փողոցների գազիֆիկացում:
Ստուգեց	Ա. Ավետսիյան			Ցածր ճնշման գազատար
Պաշտոն	Ա.Ա.Հ.	ստոր.		
			2025թ.	Շարժական հենասյուն

Փուլ	Թերթ	Թերթեր
ԱՆ	4	5

Ֆորմատ A4

ՃԱԿԱՏ Մ 1:25

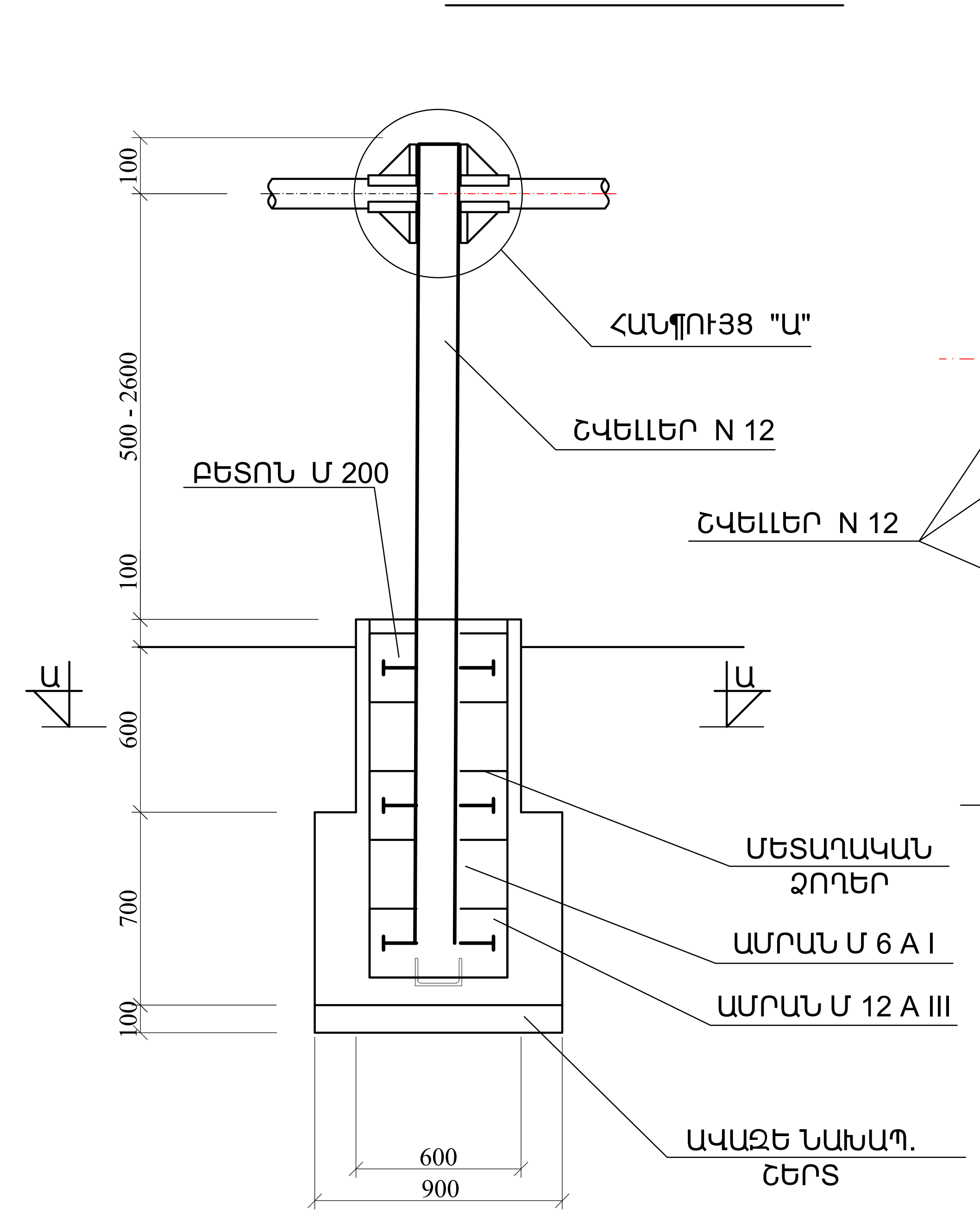

ՀԱՆԳՈՒՅՑ "Ա" Մ 1:5

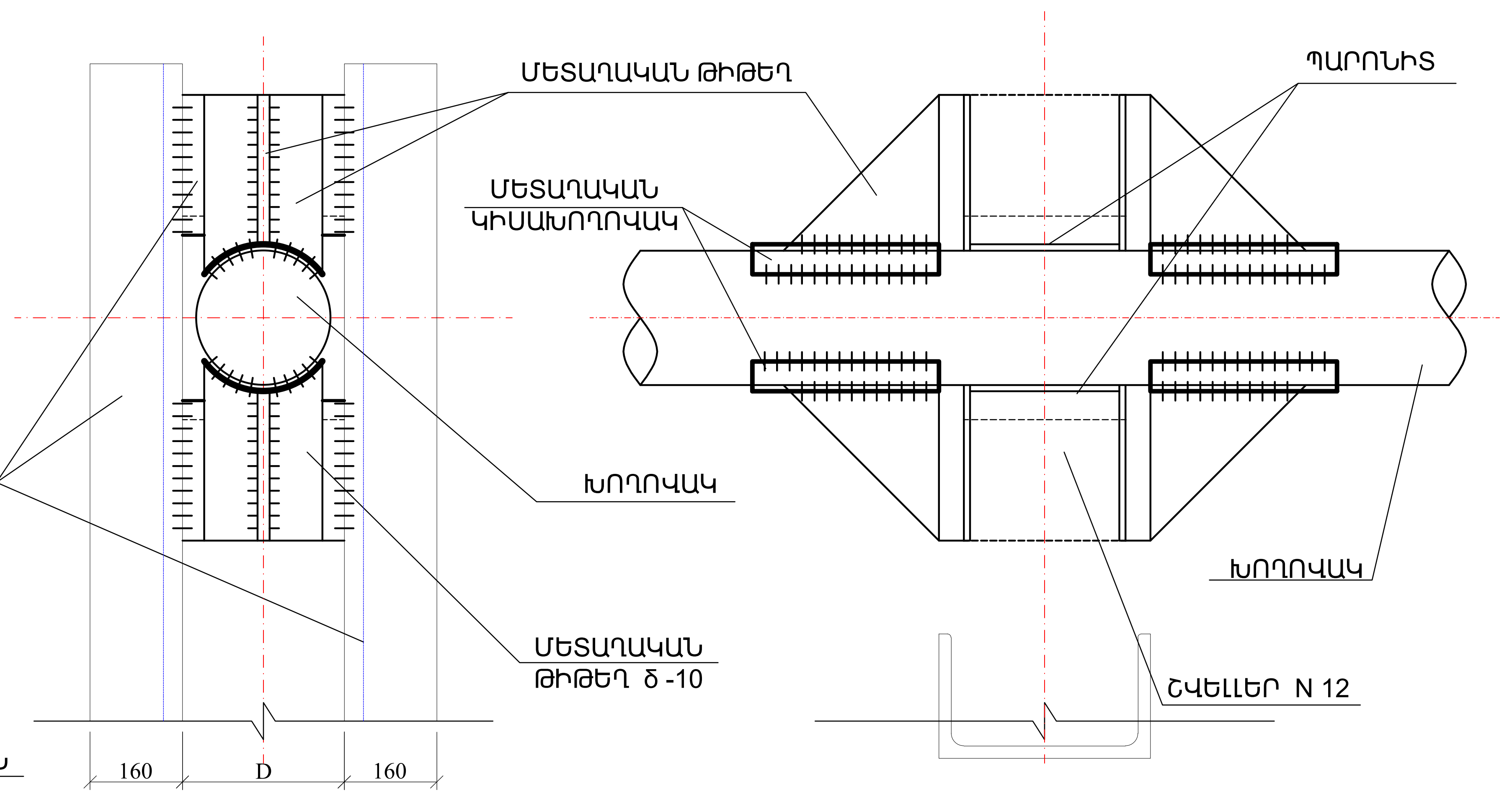

խողովակի տրամագիծ	Բետոն մա	Ամրան մ/կգ	Պողպատյա թիթեղ, մՄ/կգ	Կիսախողովակ հատ/կգ	Պարոնիտ կգ	Գրունտ մա	Անշարժ հենարանի քաշը ըստ բարձրության (կգ)					
							h=0.5մ	h=1.0մ	h=1.5մ	h=2.0մ	h=2.5մ	h=3.0մ
							շվելլեր մ/կգ					
							3.9/41.0	4.9/51.0	5.9/61.4	6.9/71.8	7.9/82.2	8.9/92.6
dպ50	0.82	Ø 12 A III 12.4/11.1 Ø 6 A I 13 /3.0	0.15 / 0.7	4/1.6	0.164	1.15	57.4	67.4	77.8	88.2	98.6	108.6
dպ70				4/2.2	0.212		58.0	68.0	78.4	88.8	99.2	109.2
dպ80				4/4.2	0.212		60.0	70.0	80.4	90.8	101.2	111.2
dպ100				4/5.2	0.8		61.0	71.0	81.4	91.8	102.2	112.2
dպ125				4/6.4	0.84		62.2	72.2	82.6	93.0	103.4	113.4
dպ150				4/6.9	0.96		62.7	72.7	83.1	93.5	103.9	113.9
dպ200				4/15.8	1.4		71.6	81.6	92.0	102.4	112.8	122.8

ԿՏՐՎԱԾՔ Ա-Ա

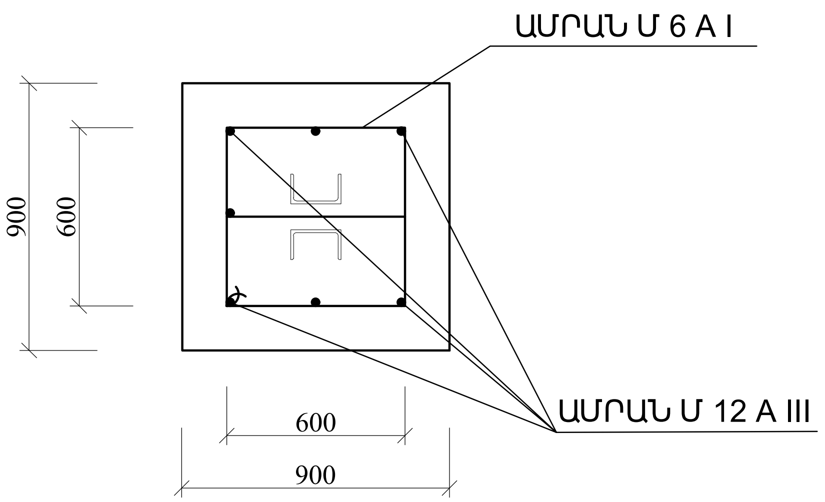

				ՕՔՅԵԿՏ №68/04-25		
Տնօրեն	Տ. Պետրոսյան			ՀՀ Արմավիրի մարզի Բաղրամյան համայնքի Դալարիկ բնակավայրի Կոմիտասի և Անդրանիկի փողոցների գազիֆիկացում:		
Նախագծող	Ա. Պետրոսյան					
Ստուգեց	Ա. Ավետսիյան			Ցածր ճնշման գազատար	Փուլ	Թերթ	Թերթեր
Պաշտոն	Ա.Ա.Հ.	ստոր.			ԱՆ	5	5
			2025թ.	Անշարժ հենարան Ճակատ Մ1:25 Հանգույց "Ա" Մ1:5 Կտրվածք Ա - Ա	<< Է Ն Ե Ր Գ Ո Ն >> Ս Պ Ը		